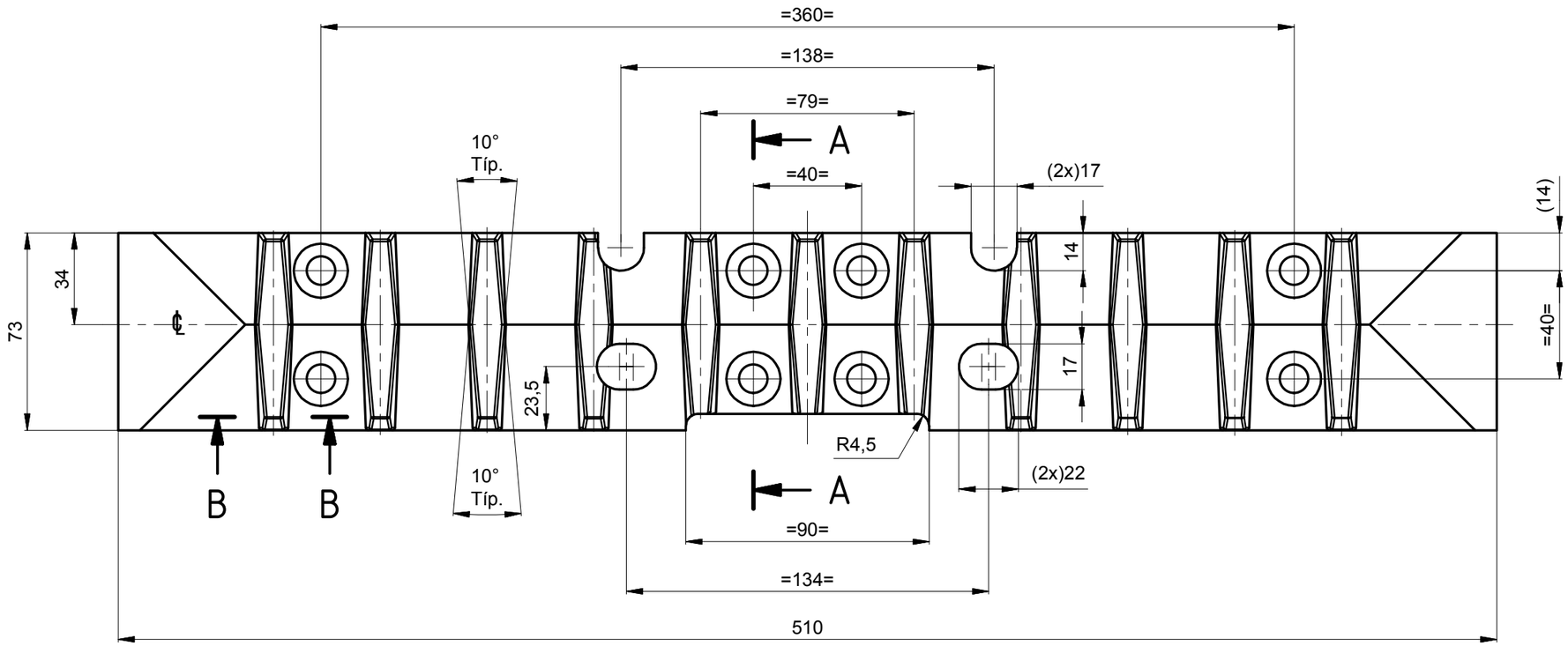

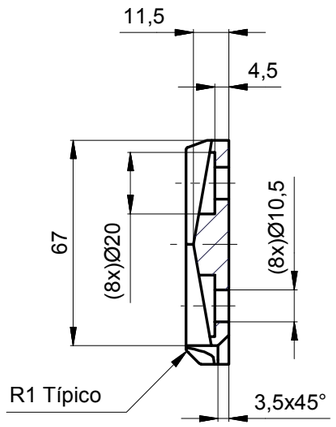

Sección A-A
Esc.: (1 : 2)

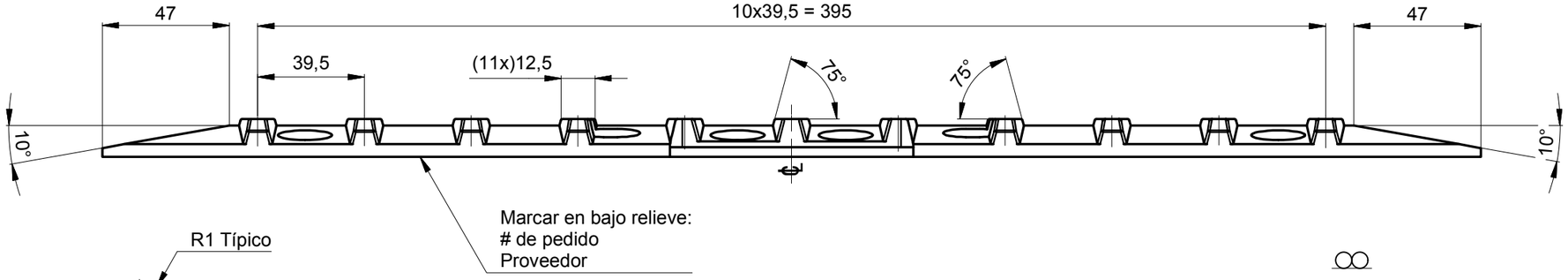

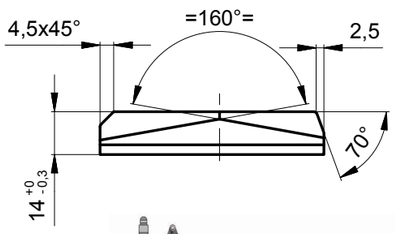

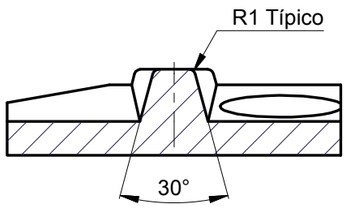

Sección B-B
Esc.: (1 : 1)

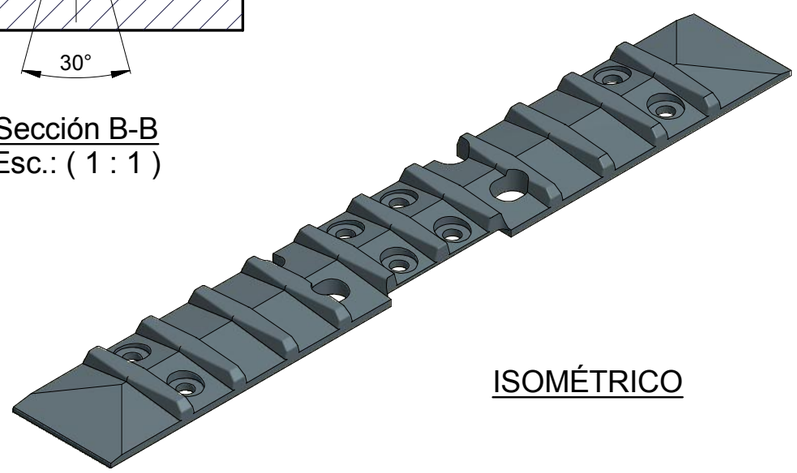

ISOMÉTRICO

Asmecon s.a.s.
Aseguramiento Metrologico Y Control

EQUIVALENCIA DE MAQUINADOS			Material:	NYLON 66	VARIACIONES MÁXIMAS PERMISIBLES DIMENSIONES EN mm. ISO 2768 - m							
ANSI	DIN - ISO 1302		Tratamiento:		DE 0 A 6	DE 6 A 30	DE 30 A 120	DE 120 A 400	DE 400 A 1000	DE 1000 A 4000	DE 2000 A 4000	DE 4000 A 8000
					±0,1	±0,2	±0,3	±0,5	±0,8	±1,2	±2,0	±3,0
4		0,1	Dureza:	(61-66) Shore D	Elaboró		Jimmy A. Vega 2011-09-20		Dimensiones en: Milímetros (mm)			
8 16 32		0,2 0,4 0,8	Protección:		Revisó		ASMECON 2013-07-12		Escala 1:2		Proyección	
			Ensayos:	Metrología	Aprobó		Metro de Medellín 2013-07-12					
63 125		1,6 3,2										
250 500		6,3 12,5										

Rev.	Coord.	Modificaciones	Vo.Bo.	Fecha
	C6	Se actualiza la cota de marcado	Metro	2013-07-12

Sistema	CABINA METROCABLE
Subsistema	PINZA OMEGA
Equipo	TRAVIESA DE ARRASTRE OMGTL
Descripción	PATÍN DE ARRASTRE - MODIFICADO

ÁREA DE INGENIERÍA

A3 | 001238 | 1 Hoja: | 1 De:

DIN - ISO 1302 EN MICROMETROS
ANSI EN MICROPULGADAS

METRO DE MEDELLIN
CALIDAD DE VIDA

ESTE PLANO Y TODA LA INFORMACIÓN EN ÉL CONTENIDA SON PROPIEDAD DEL METRO DE MEDELLÍN, EL USO INDEBIDO O LA REPRODUCCIÓN TOTAL O PARCIAL DE ESTE SIN LA PREVIA AUTORIZACIÓN DEL METRO DE MEDELLÍN PODRÁ SER DEMANDADO POR LA VIOLACIÓN A LOS DERECHOS DE AUTOR.

Rev.	Reemplaza a	No. Documento Ppal.

Formato A3 (420x297) según DIN (476 / 823) ISO 5457